SMART SKI & BOARD

H19(2007)

価格/仕様は予告なく変更する場合がありますのでご了承下さい。

待望のメルセデスＳＭＡＲＴ用ヒッチメンバー(トーバー)ＥＵ NO.1オランダ・ブリンク社よりサイクルキャリアとスキー&スノーボードキャリアはイタリア・ファブリ社よりいよいよ両方とも新製品として発売されました。

■軽量、安全&万能タイプ
■リアーマウント スキーラック
■P/NO 6201850
※但し、旧型スマートのみ取り付け可
¥35,570(税込)

■材質：アルミニウム
■スノーボード2ヶ又は、2ペアースキー又は、スノーボード1ヶ&1ペアースキーが同時に運搬できます。

MisterDotCom MADE IN GERMAN

SMARTニュー製品近日中、本邦初見参予定！！
(トーバー、パーツ&アクセサリー)

背面タイアカバー

BRINK Towbars

NEW BK3785BMC(脱着式)

■スマートフォーフォー(4人乗り)
・04'～
・メーカー許容荷重　750KG/50KG
¥78,540(税込)

BRINK EQUIPPED

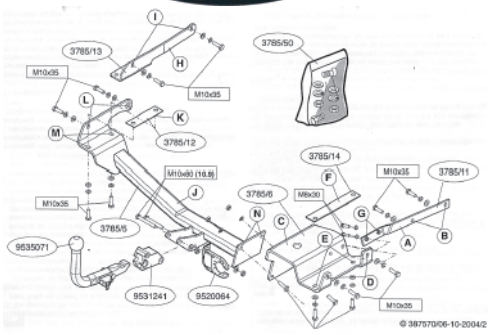

FABBRI IL PORTATUTTO

ニューヒッチさえあれば、サイクル&スキー / スノーボードキャリアが取り付けられますよ!

※ヒッチメンバーは、2004モデルフォーフォー(4人乗り)のみ取付可能です。
フォーツー(２人乗り)はドイツ MisterDotCom社で設定あり。

ウエルスカーゴトレーラ・キャラバントレーラ・バレーヒッチメンバー・ブリンクトーバー・トライトンアルミニウムトレーラ
エレビ多目的トレーラ・マスタービルト カーゴ&サイクルキャリア・カート&ダランヒッチメンバー・ファブリ オールアルミ
サイクル&スキー/スノーボードキャリア・ホイッタートーバー・ソフトライドヒッチアクセサリー

日本総輸入販売元　JRVA日本RV協会正規会員　オリコオートローン取扱中 4.9%　TEL.047-495-0092(代)　FAX.047-495-0093
ニューオー・イー・エム・サプライ有限会社
ホームページアドレス　http://www.newoem.co.jp
三郷展示場　埼玉県三郷市新和4-446 TEL.090-3593-9717

当社は1994年より日本での正規代理店としてウエルスカーゴトレーラを輸入販売しております。※価格/仕様は予告なく変更する場合がありますのでご了承下さい。
ヨーロッパタイプとアメリカタイプ両ヒッチメンバーを日本正規代理店として直接輸入販売しているのは、唯一当社のみです。